ՖՈՒՏԲՈԼԻ ԴԱՐՊԱՍ Մ 1:40

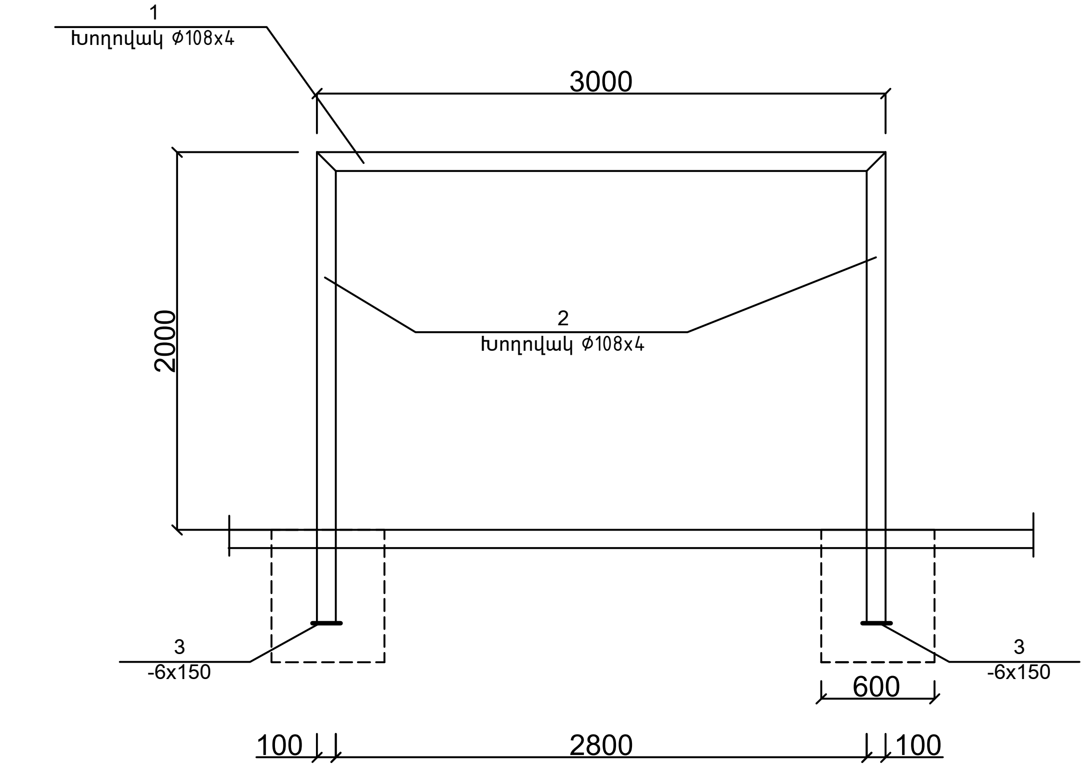

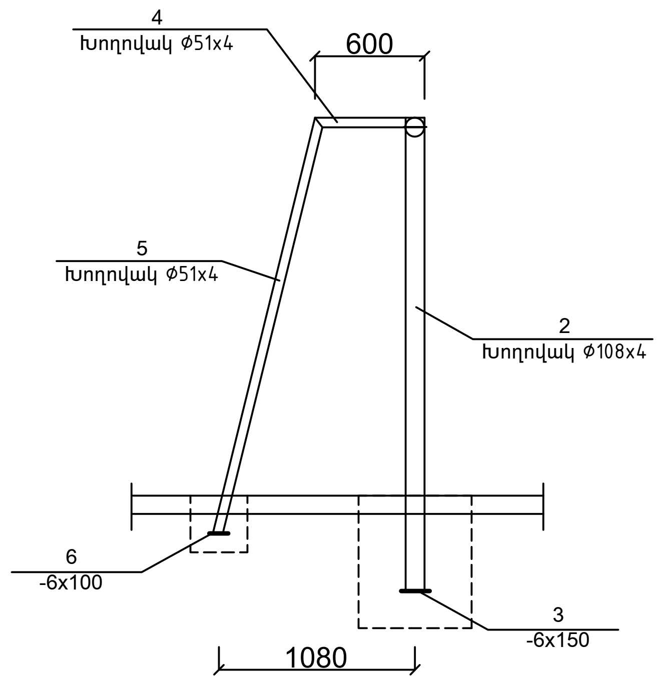

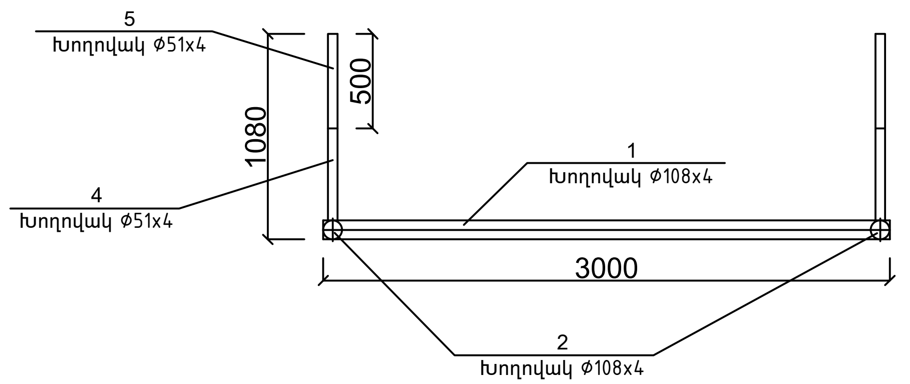

ՄԱՍՆԱԳԻՐ ՄԵԿ ՀԱՏԻ ՀԱՄԱՐ

ԴԻՐՔ	ՆՇԱՆԱԿՈՒՄԸ	ԱՆՎԱՆՈՒՄԸ	ՔԱՆ. հատ	ԸՆԴՀԱՆ. ԿԳ.
	ԿԱՆԳՆԱԿ			
1	ГОСТ10704-91	ԽՈՂՈՎԱԿ ø108x4 L =3000	1	17.0
2	———"———	ԽՈՂՈՎԱԿ ø108x4 L =2500	2	28.35
3	ГОСТ19903-76	-6X150 L = 150	2	2.2
	ԹԵՔԱՆՆԵՐ			
4	ГОСТ 10704-91	ԽՈՂՈՎԱԿ ø51x4 L =600	2	4.5
5	ГОСТ 10704-91	ԽՈՂՈՎԱԿ ø51x4 L =2265	2	17.1
6	ГОСТ19903-76	-6X100 L = 100	2	0.9
7	ԲԵՏՈՆ ՀԻՄՔԵՐԻ ՀԱՄԱՐ B15 ՄԱԿՆԻՇԻ 0.6 մ³			

Megametr	Ք. ԵՐԵՎԱՆ, ԿԵՆՏՐՈՆ ՎԱՐՉԱԿԱՆ ՇՐՋԱՆ, ԽԱՆՋՅԱՆ 35, ԹՈՒՄԱՆՅԱՆ 1 ԲԱԿԱՅԻՆ ՏԱՐԱԾՔԻ ԲԱՐԵԿԱՐԳՄԱՆ ԱՇԽԱՏԱՆՔՆԵՐ			Պատվեր N ԵՔ-ԴԱՇՃՁՔ-14/88
ՆԱԽԱԳԾԵՑ	Ա. ՂԱԼԹՅԱՆ		ՃԱՐՏԱՐԱԳԵՏԱՇԻՆԱՐԱՐԱԿԱՆ ՄԱՍ	ՓՈՒԼ: ԱՆ; ԹԵՐԹ: ՃՇ-10; ԹԵՐԹԵՐ: 13
			ՖՈՒՏԲՈԼԻ ԴԱՐՊԱՍ	«ՄԵԳԱՄԵՏՐ» ՍՊԸ